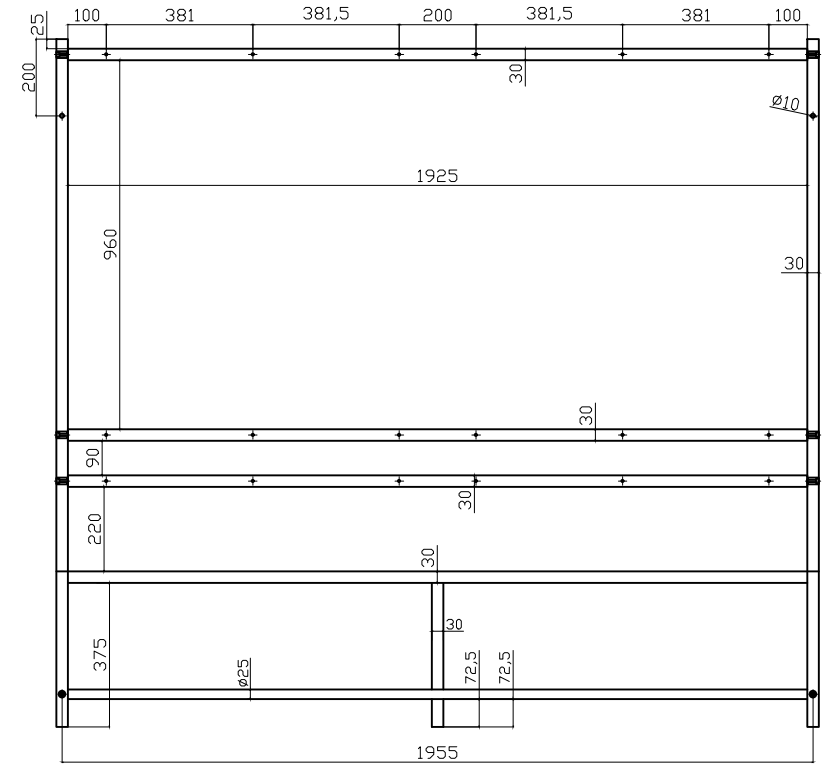

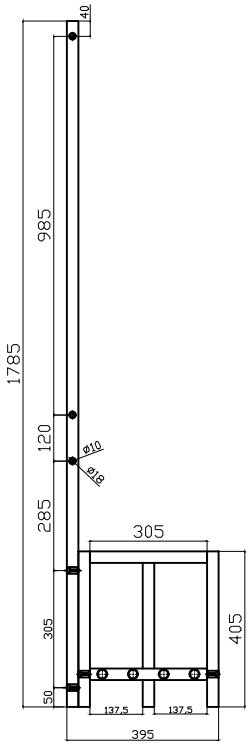

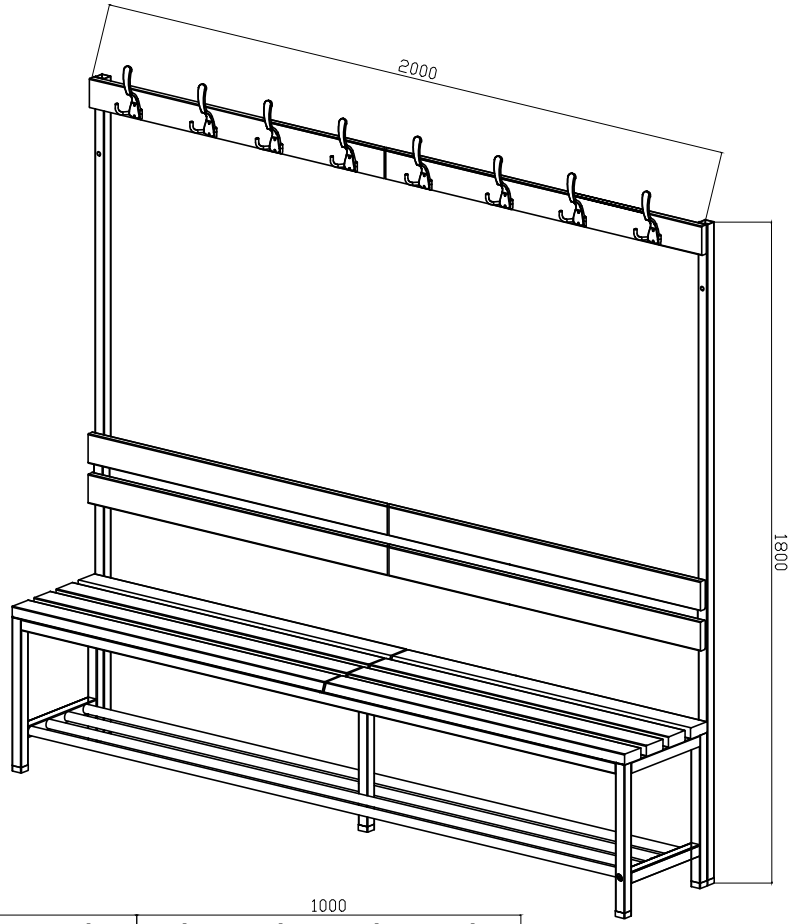

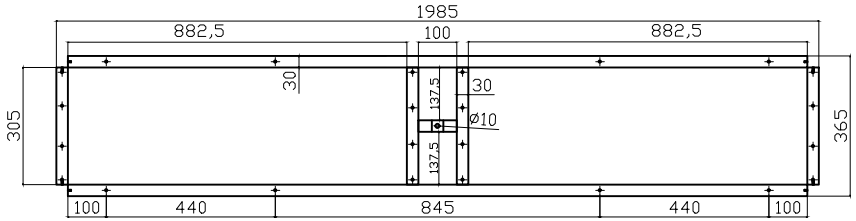

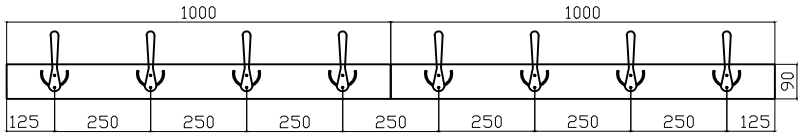

DATE TARiH	REViSiON REViZYON	EXPLANATION AÇIKLAMA	APPROVED BY ONAY

UNLESS OTHERWISE SPECIFIED THE TOLERANCE VALUE IS ±0,2 MM

TOLERANSI VERiLMEYEN TÜM ÖLÇÜLERDE TOLERANS DEGERi ±0,2 MM DiR.

DRAWN BY ÇiZEN	DATE/ TARiH	SIGNATURE iMZA
B.SANDALYA	04/06/2015	
CHECKED BY KONTROL	04/06/2015	
O.KARMA		
APPROVED BY ONAY	04/06/2015	
E.SÖNMEZ		

PRODUCT NAME/ÜRÜN ADI: 26 213

CB-ASK2-180/200

PIECE NAME/PARÇA ADI:

MONTRES

Ceha

CUTTING MEASURES/KESiM ÖLÇÜLERi

PIECE OF DRAW SIZE/PARÇA RESiM NO

REVISION/REViZYON

SCALE/ÖLÇEK