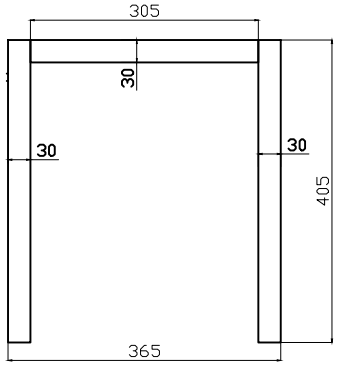

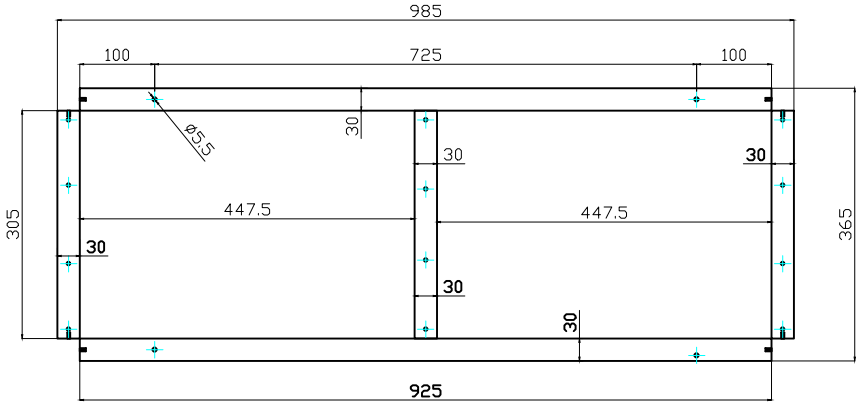

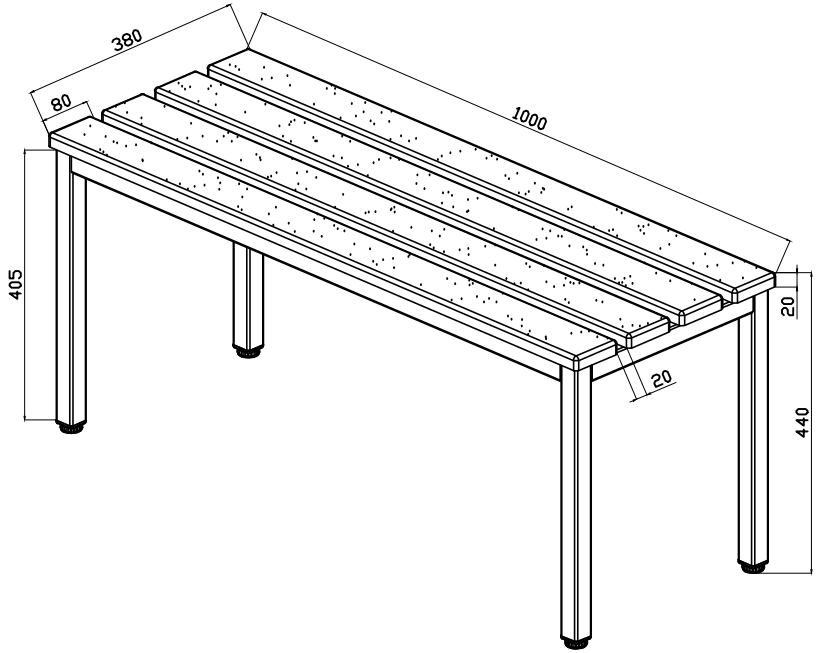

DATE TARiH	REVISION REViZYON	EXPLANATION AÇIKLAMA	APPROVED BY ONAY

UNLESS OTHERWISE SPECIFIED THE TOLERANCE VALUE IS ±0,2 MM

TOLERANSI VERiLMEYEN TÜM ÖLÇÜLERDE TOLERANS DEGERi ±0,2 MM DiR.

DRAWN BY ÇIZEN	DATE/ TARiH	SIGNATURE iMZA	PRODUCT NAME/ÜRÜN ADI: 26 112 CB-100	CUTTING MEASURES/KESiM ÖLÇÜLERi
B.SANDALYA	18/11/2021			
CHECKED BY KONTROL: O.KARMA	18/11/2021		PIECE NAME/PARÇA ADI: MONTRES	PIECE OF DRAW SIZE/PARÇA RESiM NO
APPROVED BY ONAY: E.SÖNMEZ	18/11/2021		Ceha	REVISION/REViZYON / SCALE/ÖLÇEK