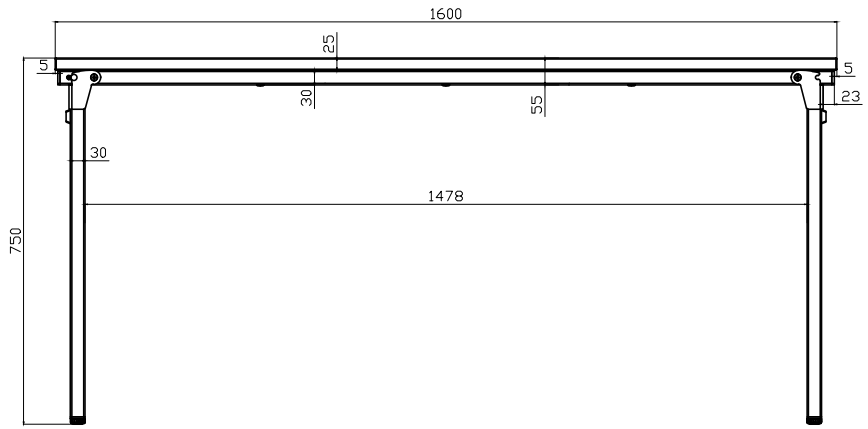


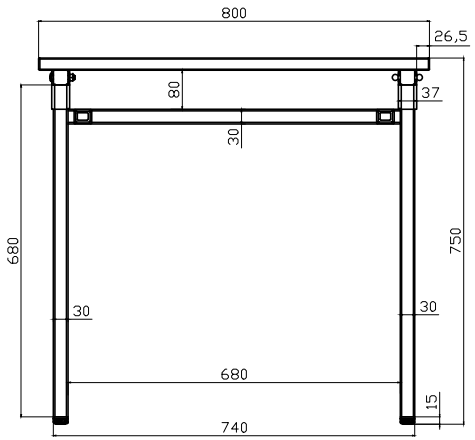


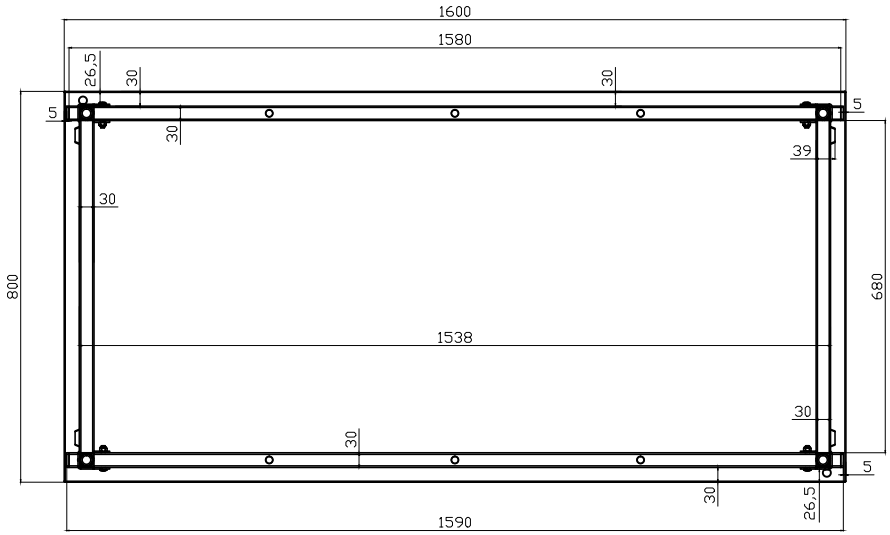


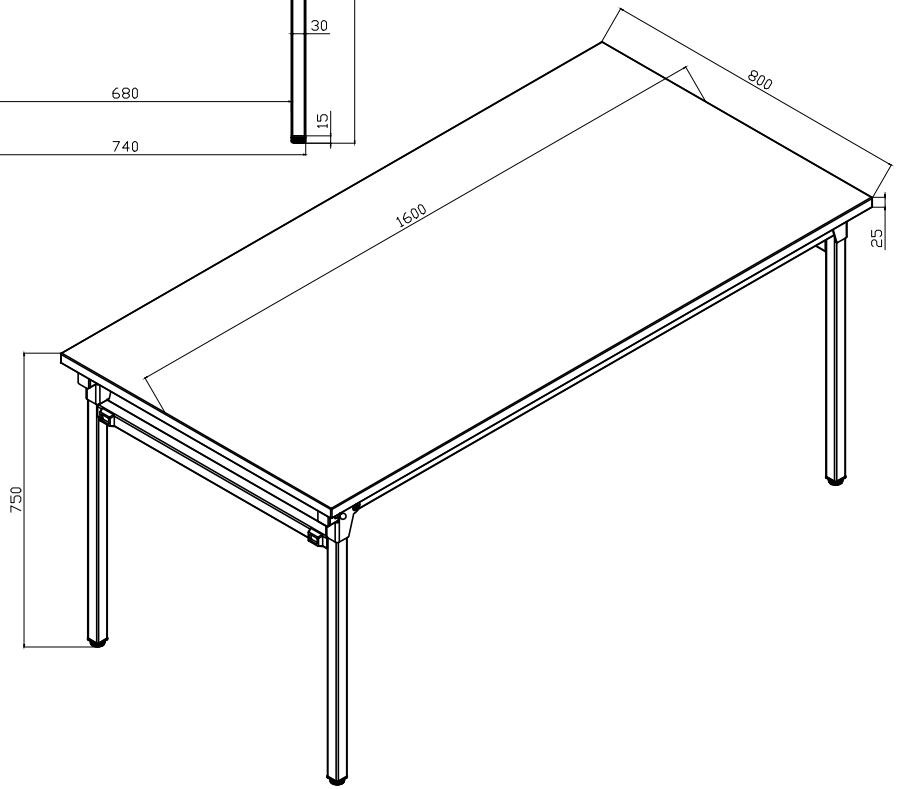


| DATE TARiH | REVISION REViZYON | EXPLANATION AÇIKLAMA | APPROVED BY ONAY |
|---|---|---|---|
| | | | |
| | | | |

UNLESS OTHERWISE SPECIFIED THE TOLERANCE VALUE IS ±0,2 MM

TOLERANSI VERiLMEYEN TÜM ÖLÇÜLERDE TOLERANS DEGERi ±0,2 MM DiR.

| DRAWN BY ÇIZEN | DATE/ TARiH | SIGNATURE iMZA | PRODUCT NAME/ÜRÜN ADI: 44 238 | CUTTING MEASURES/KESiM ÖLÇÜLERi |
|---|---|---|---|---|
| B.SANDALYA | 08/12/2016 | | KmH-160-80/75 | |
| CHECKED BY KONTROL | 08/12/2016 | | PIECE NAME/PARÇA ADI: | PIECE OF DRAW SIZE/PARÇA RESiM NO |
| O.KARMA | | | MONTRES | |
| APPROVED BY ONAY | 08/12/2016 | | Ceha | REVISION/REVIZYON / SCALE/ÖLÇEK |
| E.SÖNMEZ | | | | |