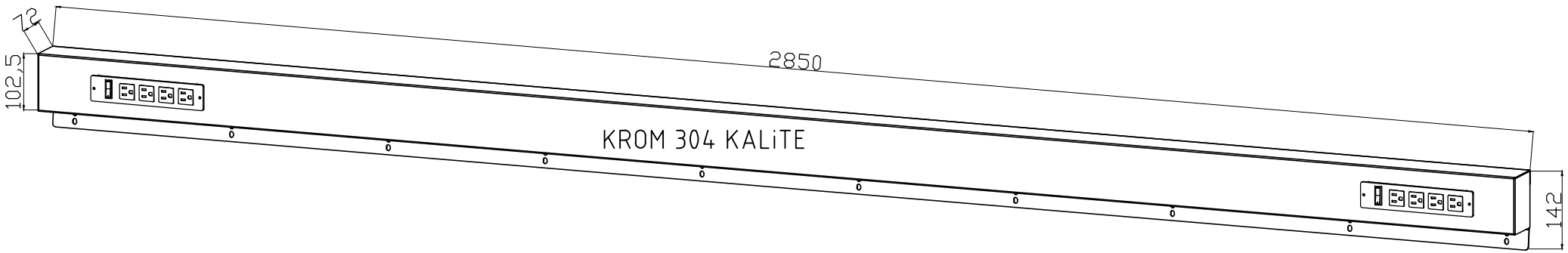

DATE TARiH	REVISION REViZYON	EXPLANATION AÇIKLAMA	APPROVED BY ONAY

UNLESS OTHERWISE SPECIFIED THE TOLERANCE VALUE IS ±0,2 MM

TOLERANSI VERiLMEYEN TÜM ÖLÇÜLERDE TOLERANS DEGERi ±0,2 MM DiR.

DRAWN BY ÇiZEN	DATE/ TARiH	SIGNATURE iMZA
M.YALÇIN	26/05/2025	
CHECKED BY KONTROL: B.ÖZBEKOGLU	30/05/2025	
APPROVED BY ONAY: E.SÖNMEZ	30/05/2025	

PRODUCT NAME/ÜRÜN ADI: 47 386 DRAGON-KABKAN-285

PIECE NAME/PARÇA ADI: MONTRES

CUTTING MEASURES/KESiM ÖLÇÜLERi

PIECE OF DRAW SIZE/PARÇA RESiM NO

REVISION/REViZYON

SCALE/ÖLÇEK

Ceha